16-TGR835E
16-TGR835T
HOLZGREIFER

Kellfri

Lesen Sie die Bedienungsanleitung vor
der Inbetriebnahme des Produkts genau durch!
Bedienungsanleitung, übersetzt aus dem Schwedischen

INHALTSVERZEICHNIS

Einleitung	3
Produktinformationen	3
Anwendungsbereich	3
Sicherheitshinweise	4
Anweisungen für Notfälle	4
Persönliche Schutzausrüstung	4
Umgebung	5
Vor der Nutzung	5
Umwelt	5
Anwendung	6
Wartung und Service	7
Transport und Installation	7
Wiederverwertung	7
Produkte für den Frontanbau	8
Maschinen/Geräte, die an die Hydraulik angeschlossen sind	9
Warnschilder	10
Chemikalien	11
An- und Abkoppeln des Anbaugeräts	12
Holzgreifer mit Euro-Halterung	13
Holzgreifer mit SMS-Halterung	14
Abweichungsformular	15
Garantiebedingungen	16

Kellfri entwickelt und vertreibt effektive und kostengünstige Maschinen und Komponenten für die Forst- und Landwirtschaft, für Lohnunternehmen und Gartenbau in Schweden, in den übrigen skandinavischen Ländern und in Europa.

Beachten Sie, dass dieses Dokument allgemeine Informationen enthält, die eventuell nicht auf Ihr Produkt anwendbar sind. Wir empfehlen daher, dass Sie immer die Sicherheitshinweise und Anweisungen im Handbuch bzw. in der Bedienungsanleitung des Produkts lesen und befolgen.

Kellfri übernimmt keine Haftung für eventuelle Fehler in diesem Dokument.

EINLEITUNG

Vielen Dank, dass Sie sich für ein Produkt von Kellfri AB entschieden haben. Wenn Sie den Sicherheitshinweisen und sämtlichen Anweisungen des Handbuchs folgen sowie gesunden Menschenverstand anwenden, werden Sie das Produkt viele Jahre nutzen können. Ausrüstung und Produkte von Kellfri wurden für selbstständige Landwirte, Pferdehalter und andere in der Landwirtschaft tätige Personen entwickelt, die hohe Anforderungen an die Funktionalität stellen.

PRODUKTINFORMATIONEN

Hydraulischer Holzgreifer für Frontlader. Erleichtert die Arbeit mit Baumstämmen, Holz, Buschwerk usw. Stabile Kufen im unteren Bereich und durchdachte Konstruktion für gute Sicht und Geometrie. Lieferung mit Hydraulikschlauch mit 1/2-Zoll-Schnellkupplung (Außengewinde). SMS- oder Euro-Halterung.

ANWENDUNGSBEREICH

Zum Laden von Stämmen, Holz, Buschwerk usw.

TECHNISCHE DATEN	16-TGR835T	16-TGR835E
Abstand zwischen den Klauen	770 mm	770 mm
Gewicht	185 kg	210 kg
Max. Öffnung	715 mm	715 mm
Zylinder	80/40-220	80/40-220
Greifbereich	ca. 0,4m^2	ca. 0,4m^2
L x B x H:	950 x 870 x 1000 mm	950 x 1100 x 1000 mm
Halterung	SMS	Euro

SICHERHEITSHINWEISE

Vor der Inbetriebnahme der Maschine oder des Produkts müssen Sie zu Ihrer eigenen Sicherheit und zur Sicherheit Dritter die Sicherheitshinweise und das Bedienungshandbuch sorgfältig gelesen und verstanden haben. Sorgen Sie dafür, dass der Nutzer der Maschine/des Produkts die Sicherheitshinweise und das Bedienungshandbuch immer zur Hand hat. Denken Sie daran, dass es zu Ihrer eigenen Sicherheit und zur Sicherheit Dritter sinnvoll sein kann, die Sicherheitshinweise regelmäßig durchzulesen. Wenn die Sicherheitshinweise oder das Bedienungshandbuch beschädigt werden oder aus anderen Gründen nicht mehr verwendbar sind, können Sie hier ein neues Exemplar bestellen: Kellfri AB, Munkatorpsgatan 6, 532 40 SKARA, SCHWEDEN.

Die Sicherheitshinweise sind auch auf der Website von Kellfri hinterlegt: *www.kellfri.de*
Arbeiten Sie nicht mit/an Maschinen oder Produkten, wenn Sie sich krank oder müde fühlen oder unter Alkoholeinfluss stehen. Dasselbe gilt, wenn Sie unter starken Medikamenten oder Drogen stehen, unter starken Depressionen oder schweren psychischen Erkrankungen leiden. Befolgen Sie immer die allgemeinen Verkehrsregeln sowie die geltenden Bestimmungen des Tierschutzgesetzes. Personen unter 15 Jahren dürfen die Maschinen nicht nutzen.

Warnung!

Die Originalkonstruktion der Maschine darf unter keinen Umständen ohne Genehmigung des Herstellers verändert werden. Nicht autorisierte Änderungen und/oder nicht autorisiertes Zubehör kann zu lebensgefährlichen Verletzungen oder dem Tod des Nutzers oder anderer Personen führen.

Kellfri übernimmt keinerlei Verantwortung für selbst vorgenommene Modifizierungen, Änderungen oder Umbauten.

Bei der Verwendung der Maschine in einem bzw. für ein Unternehmen trägt der Arbeitgeber die Verantwortung dafür, dass der Bediener der Maschine über die notwendigen theoretischen und praktischen Kenntnisse über die Maschine verfügt und dass die Arbeiten damit auf eine sichere Weise ausgeführt werden. Die Arbeitsumweltgesetze (Arbetsmiljölagen, AML) sind zu befolgen. Für weitere Informationen wenden Sie sich an das Schwedische Zentralamt für Arbeitsumwelt (Arbetsmiljöverket) oder gehen Sie auf https://www.av.se/de/schwedisches-zentralamt-fur-arbeitsumwelt/.

ANWEISUNGEN FÜR NOTFÄLLE

Bei Notfällen wählen Sie den Notruf (112)
Wenn Sie allein arbeiten, sollten Sie immer ein Mobiltelefon oder ein Nottelefon zur Hand haben. Erste-Hilfe-Kasten und Feuerlöscher sind bei allen Arbeiten, Wartungs- und Servicemaßnahmen leicht zugänglich aufzubewahren.

PERSÖNLICHE SCHUTZAUSRÜSTUNG

Tragen Sie immer geeignete Schutzausrüstung. Tragen Sie keine locker sitzende Kleidung oder Schmuck, wenn Sie mit dem Gerät arbeiten. Lange Haare müssen bei der Arbeit mit Maschinen mit rotierenden Teilen zusammengebunden sein. Tragen Sie Schutzhandschuhe; bei Kontakt mit heißen Flächen, z. B. an der Abgasanlage, besteht Verbrennungsgefahr. Vermeiden Sie außerdem Hautkontakt mit Öl und Benzin. Bei laufendem Motor muss Gehörschutz getragen werden.

UMGEBUNG

Stellen Sie vor dem Ankoppeln oder Verwenden der Maschine sicher, dass sich in der Umgebung keine Personen oder Objekte befinden. Es besteht die Gefahr schwerer Verletzungen. Besondere Aufmerksamkeit gilt, wenn Kinder sich in dem Bereich befinden, in dem die Maschine oder das Produkt verwendet oder aufbewahrt wird. Stellen Sie sicher, dass sich keine niedrig hängenden Stromleitungen im Arbeitsbereich befinden. Bei Arbeiten bei Gefälle oder in der Nähe von Gräben ist Vorsicht geboten.

Arbeiten Sie immer alleine mit Maschinen oder Produkten, die für den Einpersonenbetrieb vorgesehen sind. Lassen Sie niemals Abfall im Arbeitsbereich liegen. Halten Sie die Arbeitsflächen sauber. Beachten Sie immer den Gefahrenbereich der Maschine.

Warnung!

Kinder im Bereich sind immer zu beaufsichtigen!

VOR DER NUTZUNG

Lesen Sie die Sicherheitshinweise und das Bedienungshandbuch sorgfältig durch. Sie müssen die Bedeutung und den Inhalt der Sicherheitshinweise, des Bedienungshandbuchs und der Warnschilder verstanden haben. Wenden Sie bei der Nutzung immer gesunden Menschenverstand an und tragen Sie geeignete persönliche Schutzausrüstung. Überprüfen Sie immer die Gebrauchstauglichkeit der zu verwendenden Maschinenkombination. Es ist wichtig, dass die einzelnen Komponenten in angemessener Weise harmonieren und übereinstimmen. Dies kommt der Funktion der Maschine oder des Produkts sowie Ihrer Sicherheit und der Sicherheit Dritter zugute. Führen Sie vor der Anwendung eine Sichtprüfung der Maschine oder des Produkts durch. Reparieren oder ersetzen Sie beschädigte oder verschlissene Teile sofort, um das Risiko von Schäden zu minimieren. Schmieren Sie die beweglichen Teile und überprüfen Sie, ob alle Schrauben und Muttern ordnungsgemäß festgezogen sind. Bei Bedarf nachziehen. Erlernen Sie die korrekten Arbeitsmethoden und behalten Sie diese bei. Anfänger sollten langsam arbeiten, bis sie sich mit der Funktionsweise der Maschine oder des Produkts vertraut gemacht haben.

Der Nutzer/Kunde ist dafür verantwortlich, dass er der Situation gewachsen ist. Wird festgestellt, dass die Maschine für den Nutzer gefährlich ist, darf sie nicht in Gebrauch genommen werden, bevor sie gründlich untersucht und Fehler behoben wurden.

WARNUNG!

Verwenden Sie niemals Maschinen oder Produkte mit defekten sicherheitsrelevanten Teilen.

UMWELT

- Entsorgung von Öl und anderen Abfällen
- Die unsachgemäße Entsorgung von Öl oder anderen Abfällen schadet der Umwelt.
- Wenn das Öl der Maschine abgelassen wird, ist es in einem dicht schließenden, für Öl geeigneten Behälter aufzufangen. Es ist nicht zulässig, Öl in einem Behälter aufzubewahren, der für Nahrungsmittel oder Getränke vorgesehen ist. Dadurch soll verhindert werden, dass das Öl versehentlich von anderen verzehrt wird und schwere Schäden verursacht.
- Es ist verboten, Öl in den Boden gelangen zu lassen oder über einen Abfluss oder anderweitig so zu entsorgen, dass es Wasserquellen verunreinigen könnte.
- Ausgediente Verbrauchsstoffe wie Öl, Kraftstoff, Kühlflüssigkeit, Bremsflüssigkeit, Filter oder Batterien dürfen nicht beliebig entsorgt oder entleert werden. Weitere Informationen erhalten Sie bei Ihrer Gemeinde.

NUTZUNG

Nur Personen, die die Sicherheitshinweise und die Anweisungen im Bedienungshandbuch verstanden haben, dürfen das Gerät/Produkt bedienen. Seien Sie während der Arbeit mit dem Gerät/Produkt aufmerksam und vorsichtig und verwenden Sie das Gerät/Produkt ausschließlich auf die in der in den Anweisungen des Bedienungshandbuchs beschriebene Weise.

Bei der Arbeit mit Maschinen mit beweglichen Teilen besteht Klemmgefahr. Besondere Vorsicht gilt bei Arbeiten mit Maschinen mit Hydraulikschläuchen, da Öl unter Druck die Haut durchdringen kann. Sollte dies dennoch geschehen, suchen Sie umgehend einen Arzt auf. Wenn Sie allein arbeiten, verwenden Sie ausschließlich Maschinen, die dafür vorgesehen sind.
Beachten Sie den Gefahrenbereich der Maschine.

Weitere Informationen über Ihre Maschine finden Sie im Bedienungshandbuch der Maschine.

Warnsymbole weisen auf wichtige Sicherheitsaspekte in diesem Handbuch hin, um Sie und andere dabei zu unterstützen, Gefahrensituationen und Unfälle zu vermeiden. Bei der Nutzung der Maschine ist extreme Vorsicht geboten!

GEFAHR!

Dieses Symbol weist darauf hin, dass ein schwerwiegender Unfall die Folge ist, wenn die Vorgaben des Bedienungshandbuchs nicht befolgt werden. Der Unfall wird zu schweren Verletzungen, möglicherweise zu Todesfällen oder schwerwiegenden Sachschäden führen.

Warnung!

Dieses Symbol weist darauf hin, dass ein Unfall die Folge ist, wenn die Vorgaben des Bedienungshandbuchs nicht befolgt werden. Der Unfall wird zu schweren Verletzungen oder Sachschäden führen.

VORSICHT!

Dieses Symbol weist darauf hin, dass ein Unfall die Folge sein kann, wenn die Vorgaben des Bedienungshandbuchs nicht befolgt werden.
Der Unfall wird zu Verletzungen oder Sachschäden führen.

HINWEIS!

„Hinweis!" kennzeichnet die Gefahr eines Ausfalls, wenn die Vorgaben nicht befolgt werden.

Bei der Verwendung der Maschine in einem bzw. für ein Unternehmen trägt der Arbeitgeber die Verantwortung dafür, dass der Bediener der Maschine über die notwendigen theoretischen und praktischen Kenntnisse über die Maschine verfügt und dass die Arbeiten damit auf eine sichere Weise ausgeführt werden. Die Arbeitsumweltgesetze (Arbetsmiljölagen, AML) sind zu befolgen. Für weitere Informationen wenden Sie sich an das Schwedische Zentralamt für Arbeitsumwelt (Arbetsmiljöverket) oder gehen Sie auf https://www.av.se/de/schwedisches-zentralamt-fur-arbeitsumwelt/.

NACH DER NUTZUNG

- Vergewissern Sie sich, dass die Maschine/das Produkt auf ebenem Untergrund steht, bevor Sie sie/es entkoppeln. Verwenden Sie die Stütze, wenn diese zum Lieferumfang des Produkts/der Maschine gehört.
- Waschen und spülen Sie das Produkt bei Bedarf mit Wasser ab und reiben Sie es anschließend trocken.
- Schmieren Sie sie bei Bedarf.

WARTUNG UND SERVICE

- Stellen Sie bei Wartungs- und Servicearbeiten sicher, dass die Maschine stabil steht und nicht umkippen kann.
- Ersetzen Sie beschädigte oder verschlissene Teile sofort, um das Risiko von Schäden zu minimieren.
- Führen Sie Wartungs-, Service- und Kontrollarbeiten gemäß den Empfehlungen aus.
- Verwenden Sie ausschließlich Ersatzteile mit gleichwertiger Leistung, um das Risiko von Schäden/ Ausfällen zu minimieren.
- Alle Reparaturen und Elektroanschlüsse müssen durch qualifiziertes Personal ausgeführt werden.

Überprüfen Sie im Anschluss an Wartungs- und Servicearbeiten, ob alle Schrauben und Muttern ordnungsgemäß festgezogen sind.
Prüfen Sie die Maschine immer vor Beginn der Arbeiten.

WICHTIG! Vermeiden Sie übermäßiges Schmieren. Auf überschüssigem Fett kann sich leicht Schmutz ansammeln, was zu einem
erhöhten Verschleiß führt. Entfernen Sie nach dem Schmieren überschüssiges Fett von den Verbindungen.

GEFAHR!

WARNUNG: Austretendes Öl oder Kraftstoff unter Druck kann die Haut durchdringen und schwere Verletzungen verursachen. Verwenden Sie niemals Ihre Hände, um Leckagen zu suchen. Verwenden Sie ein Stück Pappe oder Karton, um Leckagen zu finden.

Kellfri AB arbeitet unentwegt an der Weiterentwicklung seiner Produkte und behält sich daher das Recht vor, diese u. a. in Design und Aussehen ohne vorherige Ankündigung zu ändern.

TRANSPORT UND INSTALLATION

- Stellen Sie vor dem Transport sicher, dass sich in der Umgebung keine Personen, Kinder oder Objekte befinden.
- Beim Transport oder Bewegen ist immer besondere Vorsicht geboten.
- Sorgen Sie dafür, dass die Maschine/das Produkt gut verankert ist und die vorhandenen Transportsicherungen montiert sind.
- Platzieren Sie die Ladung immer so tief wie möglich. Falls Teile der Ladung über den Rand hinausragen, müssen diese gut gesichert werden.
- Beachten Sie die Gefahrenbereiche auch bei Transport und Fortbewegung.
- Während eines Hubvorgangs dürfen keine Personen den Bereich unter der Last betreten.
- Anhänger, die für den Transport genutzt werden, müssen mit funktionierenden Bremsen ausgestattet sein.
- Bei Fahrten im öffentlichen Straßenverkehr muss ein Schild angebracht werden, das darauf hinweist, dass es sich um ein Fahrzeug mit niedriger Geschwindigkeit handelt.
- Kontrollieren Sie den Reifendruck, siehe Info auf den Seiten der Reifen. Überschreiten Sie niemals den Höchstdruck!
- Bewahren Sie die Maschine oder das Produkt bei Nichtverwendung an einem trockenen, möglichst überdachten Ort auf.
- Stellen Sie sicher, dass die Maschine oder das Produkt gerade steht und nicht umkippen kann.
- Lassen Sie niemals Kinder am Lager-/Abstellort spielen.
- Bedenken Sie die Kippgefahr!

WIEDERVERWERTUNG

Bei der Verschrottung ist die Maschine/das Produkt zu demontieren und bei den dafür vorgesehenen Annahmestellen der Gemeinde zu entsorgen. Weitere Informationen erhalten Sie bei Ihrer Gemeinde.

PRODUKTE FÜR DEN FRONTANBAU

- Verwenden Sie die Produkte immer gemäß ihrer vorgesehenen Bestimmung. Verwenden Sie immer Produkte, die für die zu transportierenden Lasten ausgelegt sind. Transportieren Sie beispielsweise keine Heuballen mit Palettengabeln oder einer Schaufel, sondern mit einem Ballenspieß oder einem Ballengreifer.
- Lassen Sie niemals weitere Personen auf der Maschine mitfahren! Verwenden Sie das Produkt niemals für den Transport von Tieren oder Menschen.
- Verwenden Sie den Frontlader nicht als Arbeitsplattform.
- Überlasten Sie das Gerät niemals! Bei Überbelastung der Basismaschine kann die Last unkontrolliert herunterfallen.
- Verlassen Sie den Traktor niemals, bevor die Maschine entlastet und der Traktor gebremst ist.
- Beachten Sie den Gefahrenbereich der Maschine. Während der Arbeiten darf sich ausschließlich der Bediener im Gefahrenbereich aufhalten.
- Der Bediener oder andere Personen dürfen sich NIEMALS unter hängenden Lasten befinden. Gehen, stehen oder arbeiten Sie nicht unter angehobenen Lasten!
- Stellen Sie vor dem Ankuppeln der Maschine sicher, dass sich in der Umgebung keine Personen, Kinder oder Objekte befinden. Es besteht die Gefahr schwerer Personenschäden, wenn sich Personen zwischen dem Frontlader und der Ausrüstung oder dem Traktor befinden.
- Stellen Sie sicher, dass sich keine niedrig hängenden Stromleitungen im Arbeitsbereich befinden. Machen Sie sich mit der Umgebung vertraut und halten Sie einen Sicherheitsabstand zwischen Stromleitung und dem höchsten Punkt des Traktors/Frontladers ein.
- Lassen Sie die Maschine niemals mit laufendem Traktormotor stehen. Schalten Sie den Motor aus, wenn Sie die Maschine verlassen – auch, wenn es nur für einen kurzen Augenblick ist.
- Koppeln Sie die Maschine immer ab, bevor Sie Service- oder Wartungsarbeiten durchführen.
- Lassen Sie die Maschine niemals in aufgerichteter Stellung stehen. Die Hydraulik kann Druck verlieren, sodass die Maschine herunterfällt.
- Verwenden Sie die Maschine niemals, ohne dass alle Schutzvorrichtungen und Sicherheitsstifte korrekt montiert sind.
- Überschreiten Sie beim Transport oder Umsetzen von Lasten niemals die zulässige Fahrgeschwindigkeit.
- Schmieren Sie die beweglichen Teile regelmäßig und kontrollieren Sie regelmäßig die Hydraulikschläuche.
- Stellen Sie bei Maschinen, die an die Hydraulik angeschlossen werden, sicher, dass das System nicht mehr unter Druck steht, bevor Sie Hydraulikschläuche anschließen oder entfernen. Ziehen Sie den hydraulischen Handgriff mehrere Male von einer Seite zur anderen, um die Hydraulikschläuche vom Druck zu entlasten.
- Führen Sie einen Probelauf aller Funktionen durch, bevor Sie mit den Arbeiten beginnen.
- Beim Fahren auf öffentlichen Straßen gelten die Vorschriften für Traktoren; in Schweden muss das LGF-Schild zur Kennzeichnung langsam fahrender Fahrzeuge angebracht sein.
- Die Maschine darf ausschließlich zu ihrem vorgesehenen Zweck verwendet werden. Überlasten Sie die Maschine niemals.
- Wenn Sie Geräte wie eine Palettengabel nutzen, müssen beide Gabelzinken zum Heben verwendet werden, damit die Last gleichmäßig auf beide Gabelzinken verteilt wird. Überschreiten Sie niemals die maximale Tragfähigkeit. Beide Gabelzinken müssen gleichzeitig bei gleichmäßig verteilter Last heben.
- Beim Transport oder Umsetzen von Lasten muss das Gerät so niedrig wie möglich gehalten werden.
- Die Palettengabel muss beim Umsetzen von Lasten nach oben abgewinkelt werden.
- **WICHTIG!** Geräte wie Ballenspieße müssen beim Transport oder Umsetzen von Lasten immer so niedrig wie möglich gehalten und nach oben abgewinkelt werden.
- Stellen Sie sicher, dass das Gerät korrekt montiert ist und sich nicht lösen kann. Wenn das Gerät montiert ist, drücken Sie seine Spitze leicht in Richtung Boden, um sicherzustellen, dass es sicher am Frontlader befestigt ist.
- Erlernen Sie die korrekten Verfahren für das Verwenden und Manövrieren des Geräts. Beim Anheben von Lasten ist Vorsicht geboten; heben Sie die Last nicht so hoch, dass sie auf Sie herunterfällt.

MASCHINEN/GERÄTE, DIE AN DIE HYDRAULIK ANGESCHLOSSEN SIND

Wenn Sie Ihre Maschine oder Geräte an Hydraulikschläuche anschließen, ist Vorsicht geboten.

GEFAHR!

Austretendes Öl oder Kraftstoff unter Druck kann die Haut durchdringen und schwere Verletzungen verursachen. Verwenden Sie niemals Ihre Hände, um Leckagen zu suchen. Verwenden Sie ein Stück Pappe oder Karton, um Leckagen zu finden.

- Wir warnen vor hohen Drücken. Es besteht die Gefahr von Penetrationsschäden.
- Bevor Reparatur- oder Wartungsarbeiten ausgeführt werden, muss das System vollständig entlastet (drucklos) sein.
- Schalten Sie den Traktor aus und bewegen Sie die Hydraulikhebel in alle Richtungen, um den Druck abzulassen, der sich noch in den Hydraulikschläuchen und Leitungen befinden kann, bevor Arbeiten an diesen oder den Hydraulikzylindern begonnen werden.
- Reinigen Sie den Filter in der Saugleitung nach zehn Betriebsstunden.
- Tauschen Sie Hydraulikschläuche sofort aus, wenn Risse oder Verschleiß festzustellen sind.
- Nehmen Sie keine Anpassungen an den Ventileinstellungen vor. Eine falsche Einstellung kann zu Maschinen- und/oder Personenschäden führen.
- Das Hydrauliksystem darf nur mit Hydrauliköl betrieben werden, das für den vorgesehenen Zweck bestimmt ist. **Kontrollieren Sie den Ölstand, bevor Sie die Maschine starten!**
- Es wird empfohlen, das Hydrauliköl nach den ersten zehn Betriebsstunden nach Inbetriebnahme einer neuen Maschine auszutauschen, um eventuelle Verschmutzungen oder Metallspäne zu entfernen, die in das Hydrauliksystem gelangt sein könnten.

HINWEIS! Das Öl wird heiß, wenn es durch das Hydrauliksystem fließt. Überprüfen Sie die Öltemperatur in regelmäßigen Abständen, um eine Überhitzung zu vermeiden. Wenn das Öl überhitzt, schalten Sie die Maschine aus und lassen Sie das Öl abkühlen.

Hydraulikkupplung Greifzylinder

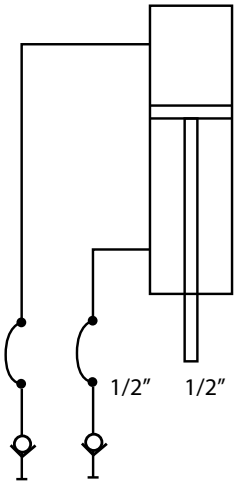

WARNSCHILDER

Achten Sie darauf, dass Warnschilder immer gut sichtbar sind, und reinigen Sie diese bei Bedarf. Richten Sie niemals den Hochdruckreiniger direkt auf die Warnschilder. Wenn ein Teil, auf dem sich ein Schild/ein Aufkleber befindet, ausgetauscht wird oder das Schild verschlissen oder anderweitig unbrauchbar ist, bestellen Sie neue Schilder.

SYMBOL	ERLÄUTERUNG
	Lesen Sie das Bedienungshandbuch vor Beginn der Arbeiten genau durch! Warnung! Vor Wartungs- und Servicearbeiten sowie vor dem An-/Abkoppeln der Maschine muss der Motor des Traktors abgeschaltet und der Zündschlüssel muss herausgezogen sein.
	WARNUNG! Klemmgefahr! Es dürfen sich keine Personen unter hängenden Lasten aufhalten! Gefahrenbereich! Halten Sie Abstand!
	Warnung! Gefahrenbereich: fünf (5) Meter. Beachten Sie den Gefahrenbereich der Maschine!
	Warnung! Klemmgefahr!
	Warnung! Der Aufenthalt auf der Maschine ist verboten!
	Warnung! Gefahr von Unfällen mit Kindern! Es dürfen sich keine Kinder in der Nähe der Maschine aufhalten!
	Bei Nichtverwendung ist die Maschine immer an einem trockenen, möglichst überdachten Ort aufzubewahren.
	Das Produkt ist mit einer CE-Kennzeichnung versehen

CHEMIKALIEN

Wartungsarbeiten, nicht zuletzt vorbeugende Wartungsmaßnahmen, sowie der richtige Einsatz von Schmierfetten und -ölen sind unerlässlich für die maximale Lebensdauer Ihres Produkts/Geräts. Lesen Sie die Bedienungshandbücher zu Ihren Produkten/Geräten genau durch, um sicherzustellen, dass die Wartungsmaßnahmen korrekt ausgeführt werden; nur so wird die angestrebte Lebensdauer erreicht und die Garantie behält ihre Gültigkeit!

Schmierfette

Erste-Hilfe-Maßnahmen.

Einatmen – Bringen Sie nach versehentlichem Einatmen von Dämpfen die geschädigte Person an die frische Luft.
Hautkontakt – Waschen Sie sich mit Wasser und Seife. Konsultieren Sie bei Ekzemen oder Hautproblemen einen Arzt.
Augenkontakt – Nehmen Sie gegebenenfalls vorhandene Kontaktlinsen heraus und spülen Sie die Augen aus. Spülen Sie die Augen sorgfältig mit Wasser, auch unter den Augenlidern. Ziehen Sie einen Arzt zurate, wenn die Beschwerden anhalten.
Verzehr – KEIN Erbrechen herbeiführen. Trinken Sie Wasser in kleinen Mengen. Bei Verzehr oder Unwohlsein wenden Sie sich an das Giftinformationszentrum oder einen Arzt.
Handschutz – Tragen Sie Schutzhandschuhe.
Augenschutz – Vermeiden Sie Kontakt mit den Augen. Verwenden Sie eine zugelassene Schutzbrille.
Körperschutz – Tragen Sie geeignete Schutzkleidung.
Atemschutz – Bei bestimmungsgemäßer Handhabung ist kein Schutz erforderlich.

Fette dicht verschlossen an einem trockenen und gut belüfteten Ort aufbewahren. Die Lagertemperatur darf 45 °C nicht überschreiten. Vor Hitze, Flammen und Funken schützen. Für Materialien wie Stahl, Kunststoffe, Öle, Fette usw. gilt, dass sich ihre Funktion/Haltbarkeit bei sehr niedrigen Temperaturen (-20 bis -30 °C) erheblich verschlechtert.

Chemikalien sind außerhalb der Reichweite von Kindern und Tieren aufzubewahren.

Entfettung

Um die beste Schmierwirkung zu erzielen, müssen die Teile des Produkts/Geräts von Zeit zu Zeit gesäubert werden. Wir empfehlen eine Entfettung, um eine gründliche Reinigung durchzuführen und alle Reste alten Schmierstoffes zu entfernen, der aggressive Partikel enthalten kann.

AN- UND ABKOPPELN DES ANBAUGERÄTS

Lesen Sie vor dem Ankoppeln die Bedienungsanleitung des Frontladers. Das Anbaugerät wird an den Frontlader des Traktors angekuppelt und mit Sicherungssplinten gesichert. Verbinden Sie die Hydraulikschläuche mit der dritten Funktion des Traktors.

ANKOPPELN

Stellen Sie nach dem Ankoppeln sicher, dass der Greifer fest eingerastet ist, indem Sie das Anbaugerät vorsichtig zum Boden hin drücken. Vergewissern Sie sich, dass er sich nicht lösen kann.

1. Stellen Sie sicher, dass sich der Hebel am Schnellkupplungsrahmen in vertikaler Position befindet.
2. Bewegen Sie den Hebel nach vorn, sodass die Haken oben am Anbaugerät höher sind als die Stange an der Schnellkupplung.
3. Heben Sie den Laderarm so an, dass sich die Stange unter den Haken des Anbaugeräts befindet.
4. Biegen Sie dann das Anbaugerät so weit wie möglich, sodass die Haken einrasten.
5. Der Hebel an der Schnellkupplung sollte sich automatisch in seine Verriegelungsposition bewegen.
6. Stellen Sie mit Hebel und Schnellkupplung in horizontaler Position sicher, dass der Lader korrekt in den unteren Löchern der Halterung am Anbaugerät befestigt ist.
7. Denken Sie daran, die Sicherungsstifte anzubringen.

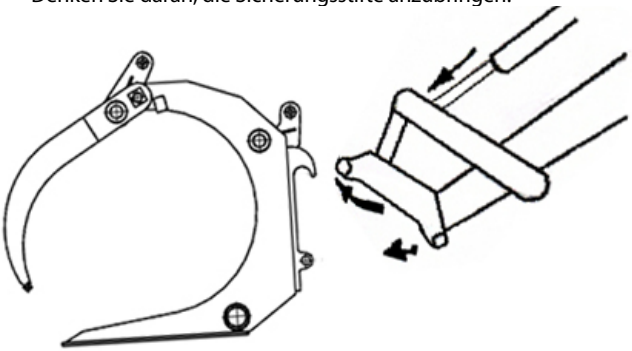

ABKOPPELN

1. Senken Sie das Anbaugerät auf den Boden ab. Entfernen Sie die Sicherungsstifte.
2. Um den Kippmechanismus zu lösen, bewegen Sie den Hebel der Schnellkupplung von der waagerechten Position in die senkrechte Position. Der Hebel bleibt automatisch in Position.
3. WARNUNG! Stellen Sie sich auf die rechte Seite des Laders. Stehen Sie während des An- und Abkoppelns des Geräts niemals vor dem Lader.
4. Fahren Sie den Traktor langsam rückwärts, während Sie das Vorderteil der Schnellkupplung absenken, um die Stange aus den Haken des Anbaugeräts zu lösen.

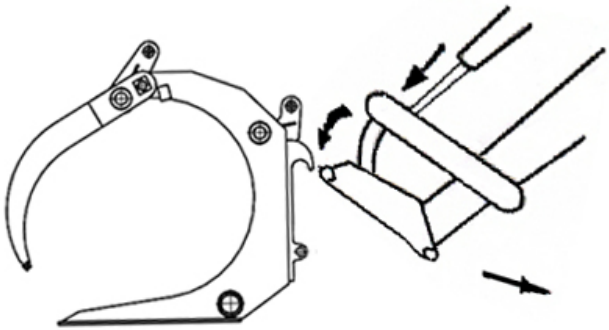

HOLZGREIFER MIT EURO-HALTERUNG

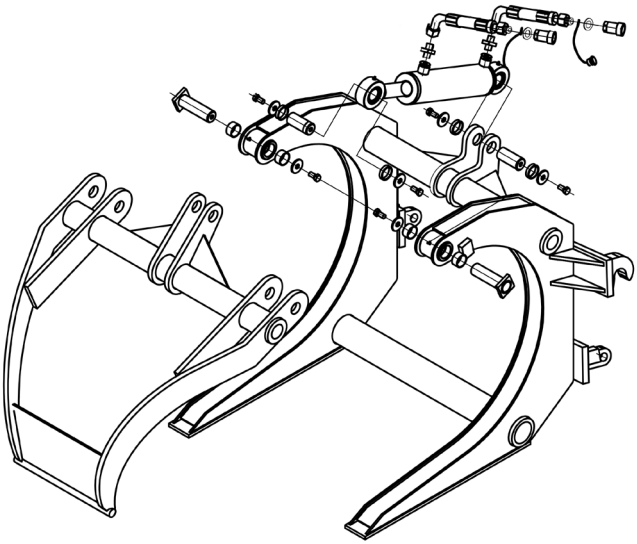

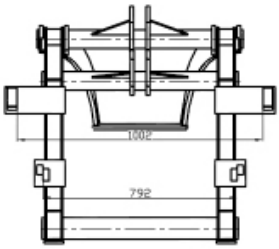

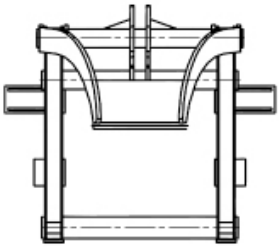

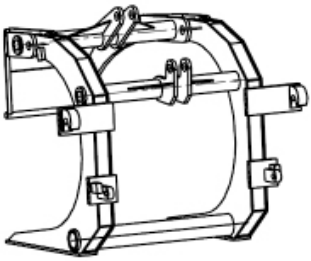

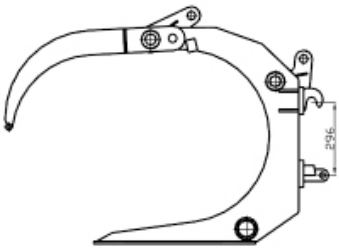

HOLZGREIFER MIT SMS-HALTERUNG

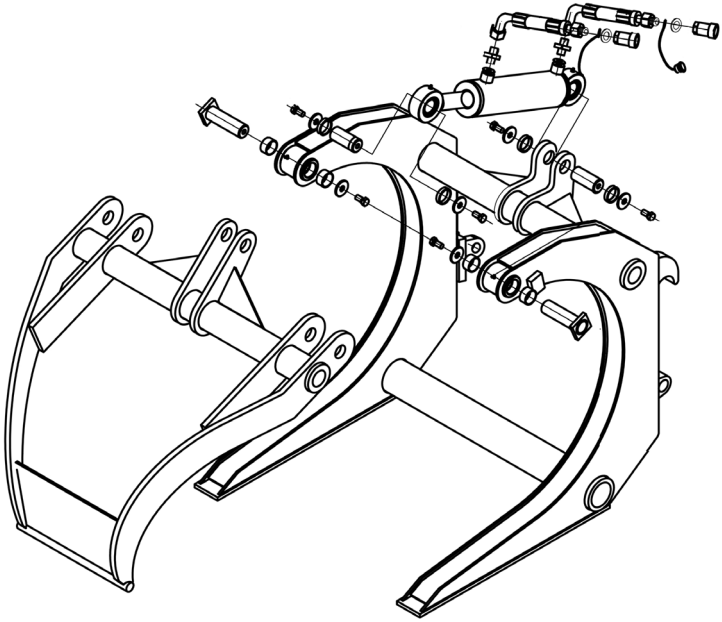

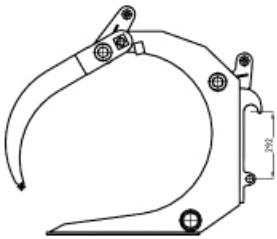

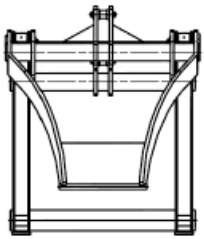

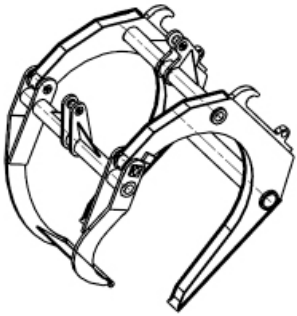

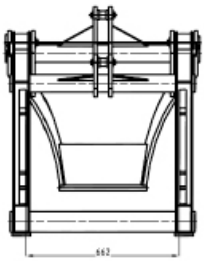

Fallnummer:

ABWEICHUNGSFORMULAR

Wir begrüßen es, wenn Sie uns auf eventuelle Mängel hinweisen, die Sie an einem an Sie ausgelieferten Produkt von Kellfri festgestellt haben. Bevor Sie eine Reklamation einreichen, lesen Sie bitte die allgemeinen Geschäftsbedingungen in unserem Katalog oder auf unserer Webseite www.kellfri.de sowie gegebenenfalls in der der Lieferung beiliegenden Anleitung durch. Die Anleitung können Sie auch hier herunterladen: www.kellfri.de/bedienungsanleitung

Bitte füllen Sie die nachstehenden Felder aus und fügen Sie zur Dokumentation Fotos bei, damit wir Ihr Anliegen bestmöglich bearbeiten können. Damit wir ein so gutes Verständnis von den eventuellen Mängeln wie nur möglich erhalten können, bitten wir Sie, mindestens vier Fotos von der Maschine/dem Gerät aufzunehmen – zwei Fotos, auf denen das ganze Gerät aus zwei unterschiedlichen Winkeln zu sehen ist, sowie zwei Nahaufnahmen vom eigentlichen Schaden, auch aus zwei unterschiedlichen Winkeln (fügen Sie die Bilder gerne auf der nächsten Seite ein).

Wenn Sie das Produkt bei einem Händler gekauft haben, wenden Sie sich bitte zunächst an diesen.

Käufer:**	**Kundennummer**:**
Adresse:**	**Rechnungsnummer:**
E-Mail:**	**Telefon (tagsüber)**:**

Wann wurde das Produkt geliefert?	**Wann wurde das Produkt in Betrieb genommen?**	**Hat das Produkt bei Anlieferung funktioniert?** JA ☐ NEIN ☐

Produktname/Artikelnummer:**

Seriennummer:

URSACHE	JA
(11) Transportschaden*	☐
(09) Produktreklamation*	☐
(04) Falsche Warenlieferung	☐
(03) Falsche Anzahl	☐

URSACHE	JA
(05) Falscher Preis	☐
(02) Fehlbestellung/Widerruf	☐
(99) Anderer Grund*	☐

*Füllen Sie das nachfolgende Formular aus
Pflichtfelder**

Fehlerbeschreibung:**

Beschreibung des Ereignisverlaufs:

Sonstiges:

Unterschrift des Kunden:	**Datum:**

Wird vom Händler ausgefüllt

Händler:	**Rechnungsnummer:**

Unterschrift:	**Datum:**

Kellfri

Version: 20181128

GARANTIEBEDINGUNGEN

Gültigkeit der Garantie

– Die Garantie von Kellfri gilt zwölf Monate ab Kaufdatum.

Umfang der Garantie

– Der Ersatz umfasst den Austausch von Teilen nach Feststellung von Material- oder Fertigungsfehlern.

Die Garantie umfasst nicht

– Arbeitskosten
– Reisekosten
– Maschinen, an denen der Käufer selbst Änderungen vorgenommen hat bzw. hat vornehmen lassen.
– Eventuelle Folgekosten, die infolge eines Schadens an der Maschine entstehen.
– Schäden, die auf den normalen Verschleiß der Maschine, unsachgemäße Servicearbeiten, die fehlende Erfahrung des Nutzers oder den Einsatz von Nicht-Original-Ersatzteilen zurückzuführen sind.
– Verschleißteile wie Schläuche, Dichtungen, Öl und Riemen.

EG-KONFORMITÄTSERKLÄRUNG DER MASCHINE, ORIGINAL

CE

Gemäß Richtlinie 2006/42/EG, Anhang IIA
Kellfri AB
Munkatorpsgatan 6
532 40 Skara, Schweden

Versichert hiermit, dass die Maschine

Bezeichnung: 16-TGR835E, 16-TGR835T

Typ: Holzgreifer

mit allen geltenden Bestimmungen der Maschinenrichtlinie 2006/42/EG übereinstimmt. Weitere Ausrüstung muss die Anforderungen der Maschinenrichtlinie erfüllen.

Kjell Johansson
Product Development Manager

KUNDENSERVICE

Sie sind jederzeit willkommen, uns Ihre Meinung mitzuteilen oder Fragen zu unseren Maschinen und Produkten zu stellen.
Kellfri AB arbeitet unentwegt an der Weiterentwicklung seiner Produkte und behält sich daher das Recht vor, diese u. a. in Design und Aussehen ohne vorherige Ankündigung zu ändern.

Zuletzt aktualisiert am 02.02.2023

Kellfri

Kellfri AB
E-Mail: info@kellfri.de